●停電時

停電時は、サイドフレームに取り付けられているロックプレートを用い、
シートをたくし上げることで、応急的な通行が可能となります。

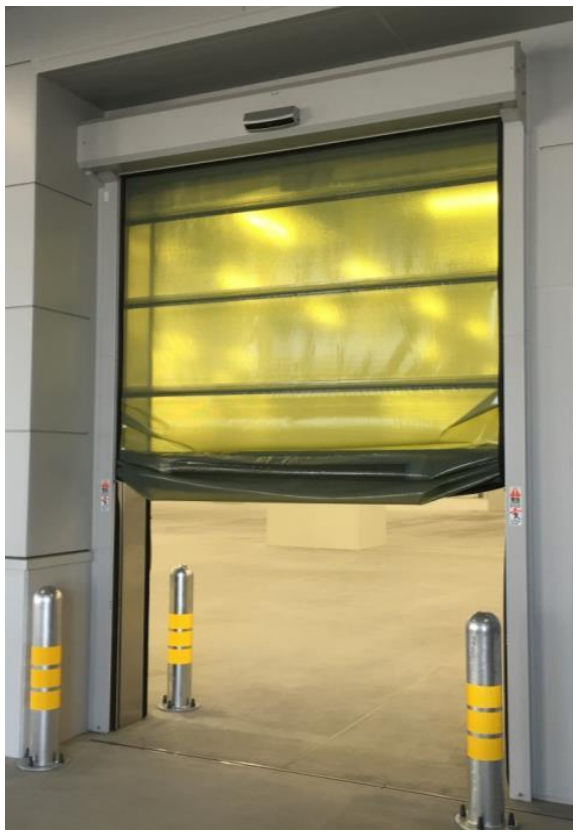

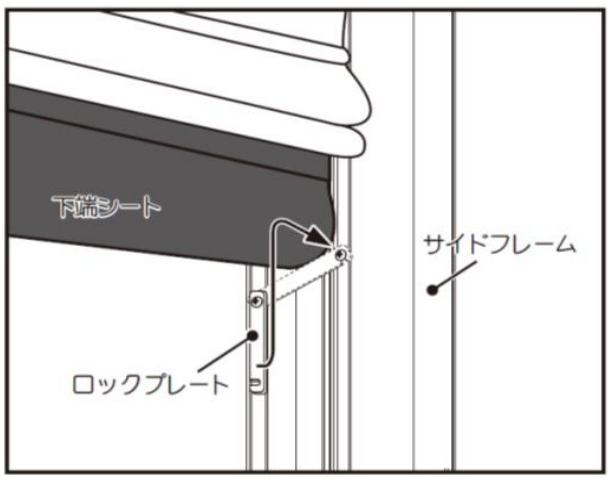

●人力の場合

左右いずれかの下端パイプを持ち上げ
出入り可能な高さを確保してください。

●フォークリフトの場合

下端シートの中央付近をすくい上げて
出入り可能な高さを確保してください。

●固定方法

左右のサイドフレーム内側の床面から
約1.6mの高さに取り付けてあるロック
プレートの位置まで下端パイプを持ち
上げ、ボルトを緩めて引っ掛け固定します。

警告	停電から復帰後は、必ずロックプレートを外してからブレーカーをＯＮしてください。 ロックプレートをかけたまま動作させるとパイプ両端のシャフト部などが破損する場合があります。

●パイプが外れた場合

警告	台風などの強風時は門番に近づかないでください。風にあおられたシートやパイプにより思わぬ事故になる場合があります。作業の際は必ず電源を切って行ってください。 作業中門番が動作すると思わぬ事故になる場合があります。

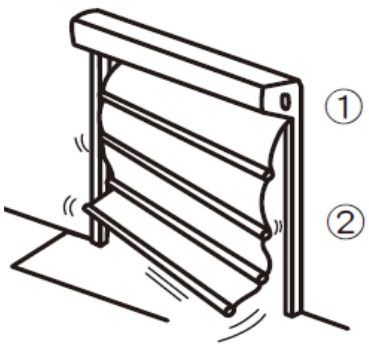

① 外れた片方のパイプをサイドフレームの奥まで入れる

② ①で入れたパイプが外れないよう押しつけながらもう一方を持ち上げ、サイドフレームに入れる。

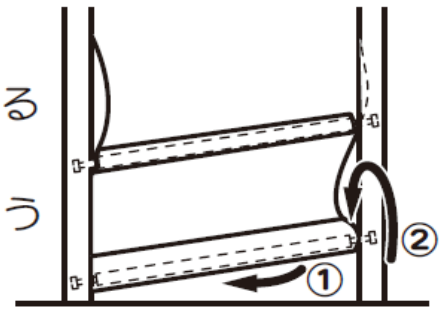

③ 外れたパイプを入れた後、正しくサイドフレームに納まっているか確認する。

④ 電源をＯＮし、手動モードで上昇下降動作を繰り返し正常に開閉することを確認する。

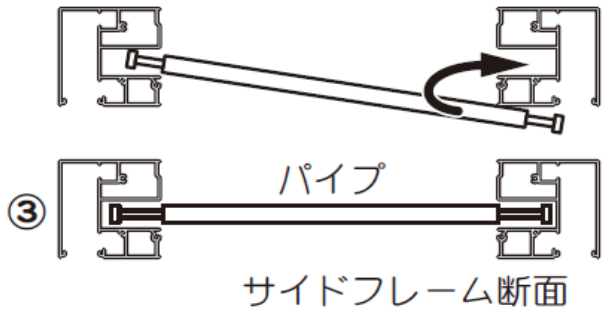

修復後はシートがスムーズに上下動作する場合は停止スイッチと下降スイッチを交互に押す寸動動作で下限位置まで下降させて作業してください。

●設定変更時、故障時のお問合せ

シートシャッター門番は、出荷された全ての製品を、製造番号管理しております。
設定変更や故障時のお問合せは、コントローラー扉裏に貼り付けられている、
【製造番号】【型式】【開口サイズ】をご確認の上、担当代理店、またはメーカーお問合せ窓口
までご連絡頂きます様、宜しくお願い致します。